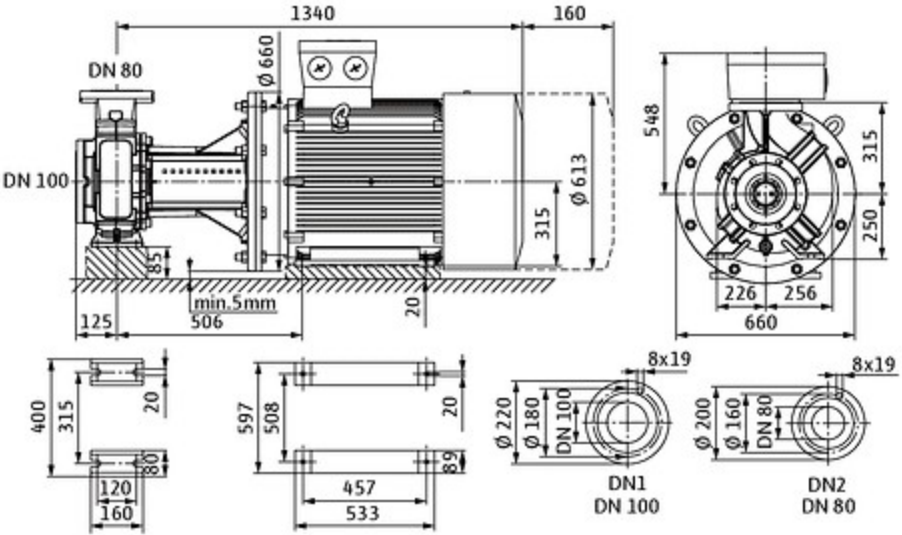
1340
160
DN 80
Ø 660
DN 100
Ø 613
315
85
min.5mm
125
506
20
548
315
250
226
256
660
400
315
20
80
120
160
597
508
20
89
457
533
8x19
Ø 220
Ø 180
DN 100
DN1
DN 100
8x19
Ø 200
Ø 160
DN 80
DN2
DN 80